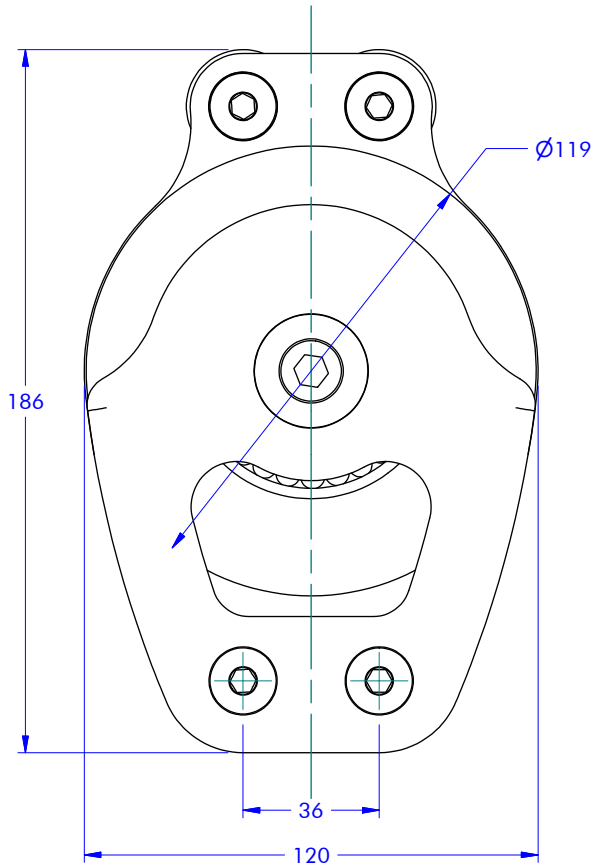

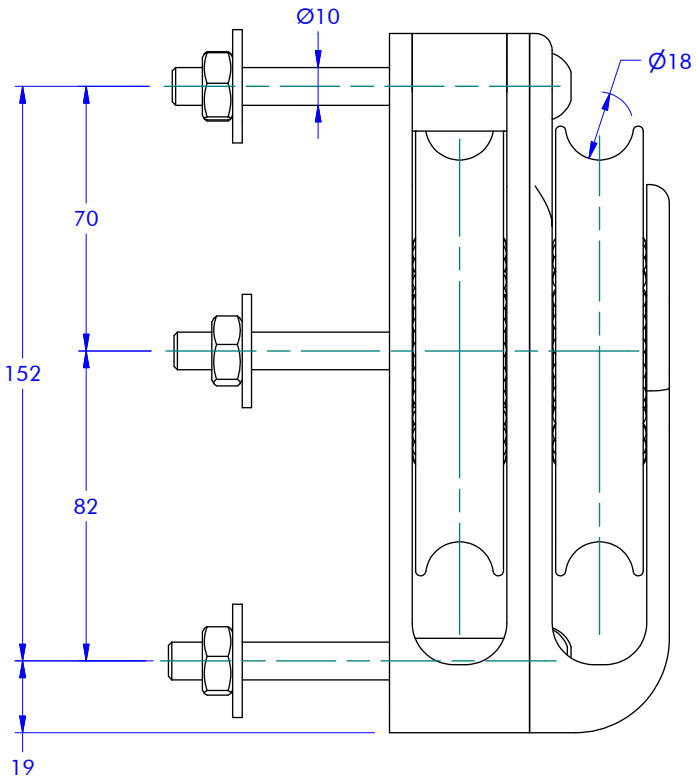

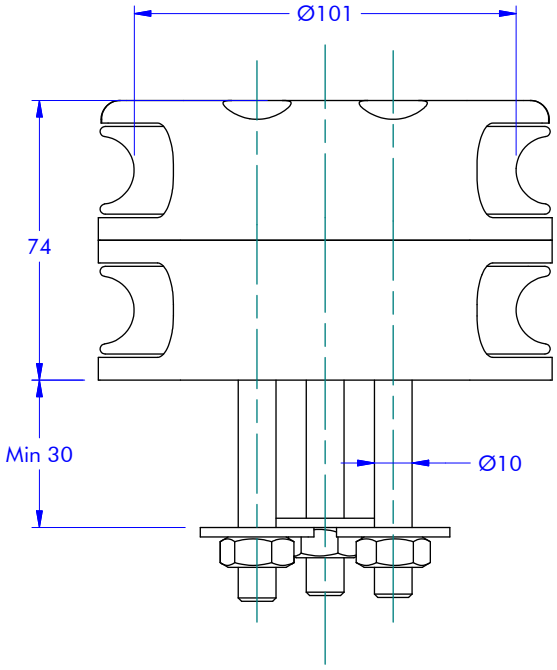

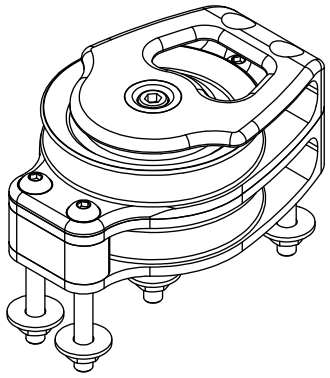

antal	CATEGORIA: Bozzelli	FAMIGLIA: Serie OPF	01212	SCALA: 1 : 2
	PARTICOLARE: Bozzello Rinvio Doppio		CODICE MAGAZZINO	DATA: 26/04/2018
	ARTICOLO: OPF 120			REVISIONE: 01
	SWL	NUMERO DISEGNO: 18042603 M	PERCORSO FILE: Bozzelli\OPF\ASSIEMI\OPF 120\iam	