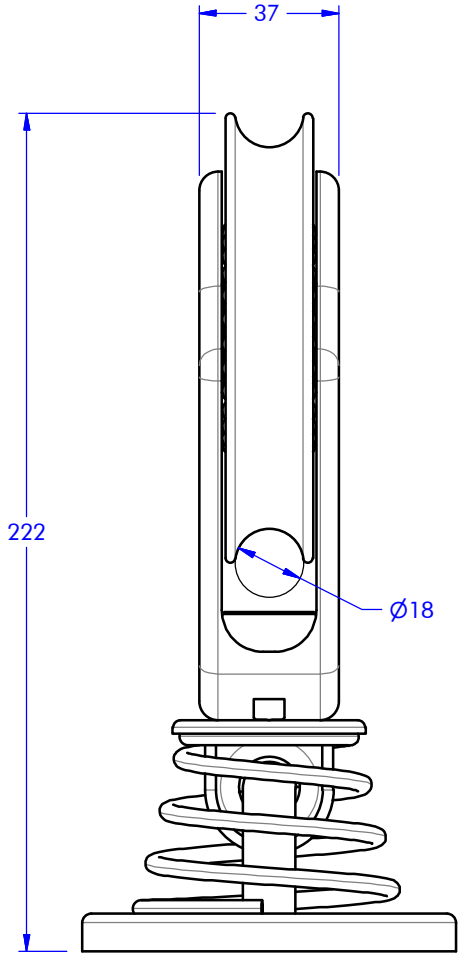

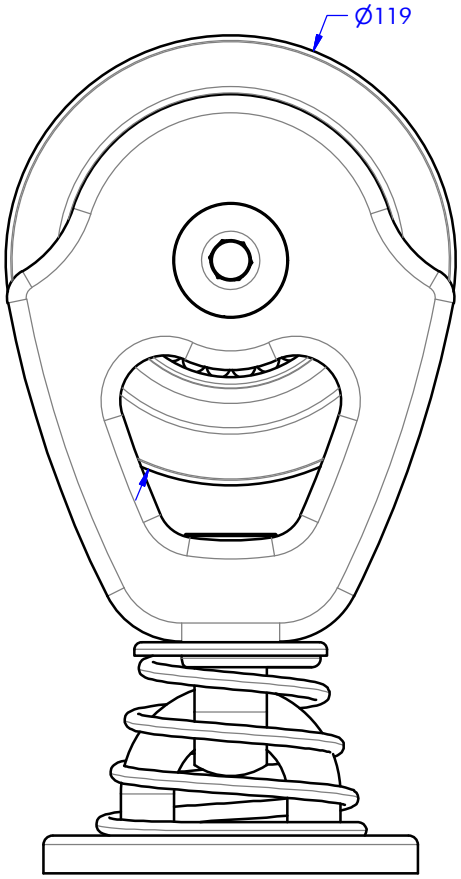

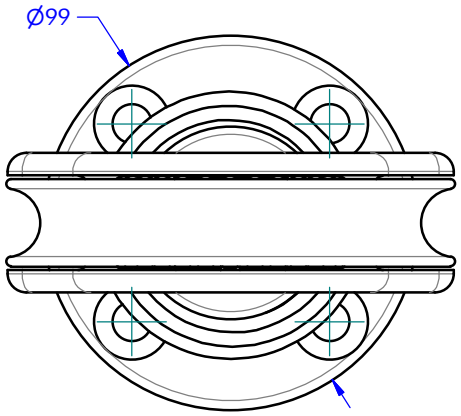

antal	CATEGORIA: Bozzelli	FAMIGLIA: OPF	01214 (CODICE MAGAZZINO)	SCALA: 1 : 2
	PARTICOLARE: Bozzello su Golfare			DATA: 20/03/2017
	ARTICOLO: Taglia 120			REVISIONE: 00
	SWL: 5000 kg	NUMERO DISEGNO: 17032000 N	PERCORSO FILE: Bozzelli\OPF 06-09-02\OPF120\ASSIEMI	