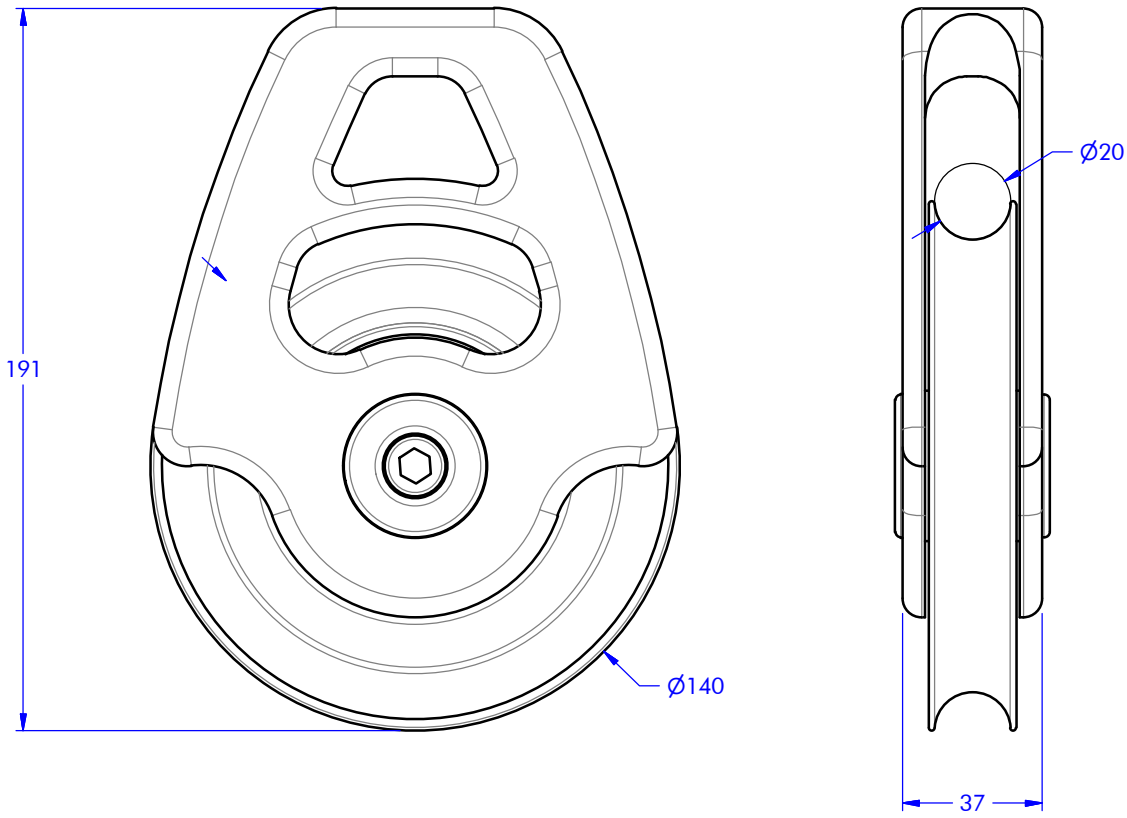

antal	CATEGORIA: Bozzelli	FAMIGLIA: OPF	01409	SCALA: 1 : 2
	PARTICOLARE: Bozzello Web		CODICE MAGAZZINO	DATA: 07/03/2017
	ARTICOLO: Taglia 140			REVISIONE: 00
	SWL: 7000 kg	NUMERO DISEGNO: 17030709 N	PERCORSO FILE: Bozzelli\OPF 06-09-02\OPF140\ASSIEMI	